PRODUCED BY AN AUTODESK EDUCATIONAL PRODUCT

GALERIA PLÚVIAL
MUNICIPIO DE RONCADOR

GOVERNO MUNICIPAL DE RONCADOR
ADMINISTRAÇÃO
Construindo uma nova História

CAIXA DE LIGAÇÃO

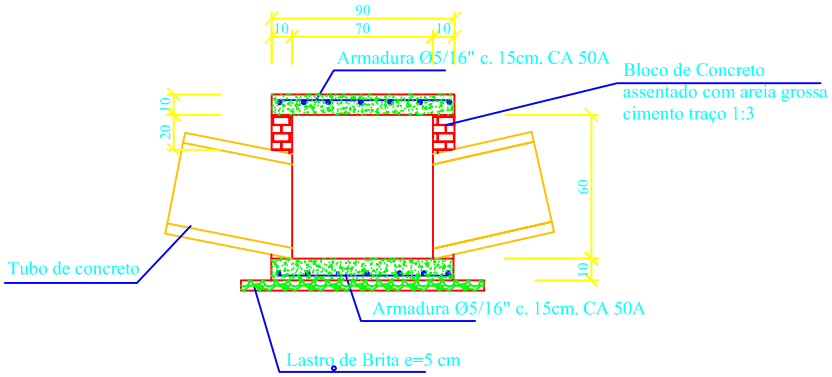

Corte A-A
escala 1:25

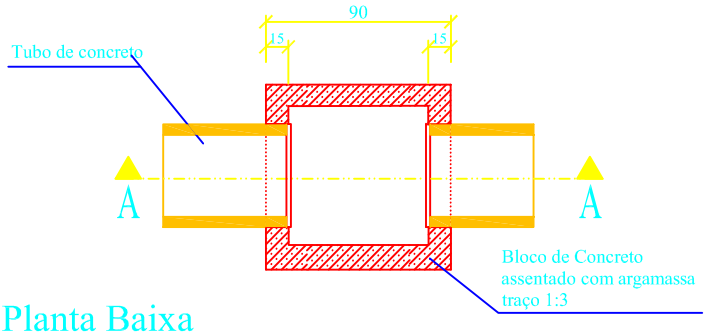

Planta Baixa
Escala 1 : 25

OBS:
- A Cota Prevalece sobre as Medidas

REPRESENTAÇÃO GRÁFICA
DETALHE CAIXA DE LIGAÇÃO

GALERIA PLÚVIAL JARDIM ANCHIETA

PROPRIÉTARIO
Prefeitura Municipal de Roncador - PR

TÉCNICO DO MUNICIPIO

JOSIANE ALMEIDA PÊGO
ARQUITETA E URBANISTA CAU A66379-4

MARILIA P. B. GONÇALVES
PREFEITA MUNICIPAL

10/11

ESCALA: INDICADA
DATA: 16/06/14

PRODUCED BY AN AUTODESK EDUCATIONAL PRODUCT
PRODUCED BY AN AUTODESK EDUCATIONAL PRODUCT
PRODUCED BY AN AUTODESK EDUCATIONAL PRODUCT